Q-64HB08 (MJ/S1-08) 分解圖、零件表

b

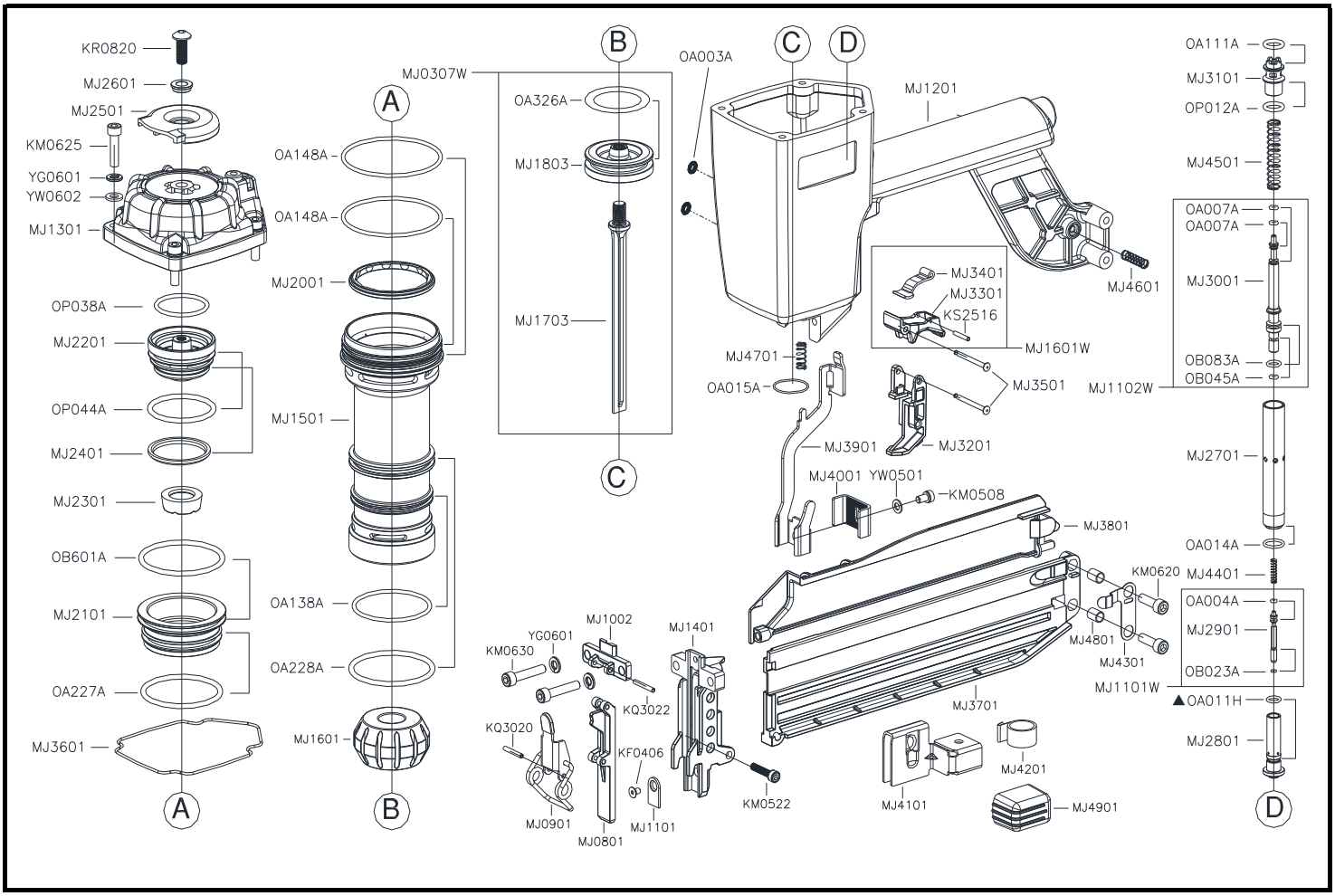

件 號	名 稱	規 格	數量	件 號	名 稱	規 格	數量	件 號	名 稱	規 格	數量
KF0406	皿頭六角孔螺栓	M4×0.7－6L	1	MJ2101	頂內座		1	MJ4701	壓縮彈簧		1
KM0508	六角承窩螺栓	M5×0.8－8L	1	MJ2201	頂內座內閥		1	MJ4801	襯套		2
KM0522	六角承窩螺栓	M5×0.8－22L	1	MJ2301	頂塞		1	MJ4901	推釘片護套		1
KM0620	六角承窩螺栓	M6×1.0－20L	2	MJ2401	襯環		1	OA003A	O型環	ARP568-003	2
KM0625	六角承窩螺栓	M6×1.0－25L	4	MJ2501	排氣蓋		1	OA004A	O型環	ARP568-004	1
KM0630	六角承窩螺栓	M6×1.0－30L	2	MJ2601	支軸		1	OA007A	O型環	ARP568-007	2
KQ3020	渦旋彈簧銷	∮3×20L	1	MJ2701	開關外座		1	▲ OA011H	O型環	7.65×1.78	1
KQ3022	渦旋彈簧銷	∮3×22L	1	MJ2801	開關內座		1	OA014A	O型環	ARP568-014	1
KR0820	半圓頭六角孔螺栓	M8×1.25－20L	1	MJ2901	開關閥		1	OA015A	O型環	ARP568-015	1
KS2516	彈簧銷	∮2.5-16L	1	MJ3001	開關閥		1	OA111A	O型環	ARP568-111	1
MJ0307W	撞針組合		1	MJ3101	開關頂座		1	OA138A	O型環	ARP568-138	1
MJ0801	活動面板(B)		1	MJ3201	保險片導座		1	OA148A	O型環	ARP568-148	2
MJ0901	固定栓組		1	MJ3301	扳機		1	OA227A	O型環	ARP568-227	1
MJ1002	活動面板(A)		1	MJ3401	扳機內片		1	OA228A	O型環	ARP568-228	1
MJ1101	防磨片		1	MJ3501	定位銷		2	OA326A	O型環	ARP568-326	1
MJ1101W	開關閥組合		1	MJ3601	上迫緊		1	OB023A	O型環	2×1.27	1
MJ1102W	開關閥組合		1	MJ3701	槽座		1	OB045A	O型環	3.6×1.7	1
MJ1201	槍體		1	MJ3801	推釘護片		1	OB083A	O型環	7.7×1.7	1
MJ1301	頂座		1	MJ3901	保險片		1	OB601A	O型環	59.6×3.53	1
MJ1401	中板		1	MJ4001	可調保險片		1	OP012A	O型環	P12	1
MJ1501	汽缸		1	MJ4101	推釘片		1	OP038A	O型環	P38	1
MJ1601	緩衝墊		1	MJ4201	渦型彈簧		1	OP044A	O型環	P44	1
MJ1601W	扳機組合		1	MJ4301	彈片		1	YG0601	彈簧墊圈	∮6	6
MJ1703	撞針		1	MJ4401	壓縮彈簧		1	YW0501	平墊圈	∮5	1
MJ1803	活塞		1	MJ4501	壓縮彈簧		1	YW0602	平墊圈	∮6	4
MJ2001	密封環		1	MJ4601	壓縮彈簧		1				